Spis treści

1 INFORMACJE OGÓLNE ... 293
1.1 Wstęp ... 293
1.2 Informacja odnośnie praw autorskich i ochronnych ... 293
1.3 Informacje dla eksploatujących ... 294

2 BEZPIECZEŃSTWO ... 295
2.1 Informacje ogólne ... 295
2.2 Informacje dot. znaków bezpieczeństwa i piktogramów ... 295
2.3 Oznaczenia i tabliczki, które powinien zainstalować eksploatujący ... 296
2.4 Instrukcje bezpieczeństwa dla obsługi ... 296
2.5 Ostrzeżenia bezpieczeństwa i konserwacji oraz usuwania usterek na urządzeniu MaxiFil Clean ... 297
2.6 Informacja o nadzwyczajnych rodzajach niebezpieczeństwa ... 297

3 OPIS PRODUKTU ... 298
3.1 Cechy wyróżniające różne warianty urządzenia ... 299
3.2 Stosowanie zgodne z przeznaczeniem ... 300
3.3 Racjonalnie przewidywalne niewłaściwe zastosowanie ... 301
3.4 Oznaczenia i tabliczki na urządzeniu MaxiFil Clean ... 302
3.5 Ryzyko rezydualne ... 303

4 TRANSPORT I MAGAZYNOWANIE ... 304
4.1 Transport ... 304
4.2 Magazynowanie ... 304

5 MONTAŻ ... 305
5.1 Wypakowanie i montaż kółek ... 306
5.2 Montaż ramienia odciągowego ... 306

6 ZASTOSOWANIE ... 307
6.1 Kwalifikacje personelu obsługi ... 307
6.2 Elementy sterowania ... 308
6.3 Ustawienie pozycji dyszy odciągowej ... 311
6.4 Uruchomienie ... 311

Modyfikacje techniczne i błędy zastrzeżone.

7 KONSERWACJA TECHNICZNA ... 312
7.1 Pielęgnacja ... 313
7.2 Konserwacja ... 317
7.3 Usuwanie usterek ... 319
7.4 Środki stosowane w stanach zagrożenia ... 320

8 LIKWIDACJA ... 321
8.1 Tworzywa sztuczne ... 321
8.2 Metale ... 321
8.3 Ostateczne wycofanie z eksploatacji ... 322

9 ZAŁĄCZNIK ... 323
9.1 Deklaracja zgodności z przepisami WE zgodnie z załącznikiem II 1 A dyrektywy WE 2006/42/WE o urządzeniach maszynowych ... 323
9.2 Dane techniczne ... 324
9.3 Części zamienne i akcesoria ... 325
9.4 Rysunek konstrukcyjny MaxiFil Clean ... 326
9.5 Schematy połączeń elektrycznych ... 400

Modyfikacje techniczne i błędy zastrzeżone.

1 Informacje ogólne

1.1 Wstęp

–

– obsługa i usuwanie awarii w trakcie eksploatacji,
– konserwacja (pielęgnacja, konserwacja, naprawy),
– transport
– montaż.

1.2 Informacja odnośnie praw autorskich i ochronnych

Niniejszą instrukcję obsługi należy traktować poufnie. Może być udostępniania wyłącznie osobom upoważnionym. Osoby trzecie mogą z niej korzystać wyłącznie za uprzednią pisemną zgodą producenta KEMPER GmbH.

Wszelkie materiały są chronione w myśl ustawy o ochronie praw autorskich.
Bez wyraźnej pisemnej zgody obowiązuje zakaz rozpowszechniania i kopiowania materiałów lub ich części, oraz wykorzystywania i przekazywania ich treści.

Nie przestrzeganie niniejszego zakazu jest karalne i zobowiązuje do odszkodowania.
Wszelkie prawa do korzystania z przemysłowych praw zastrzeżone KEMPER GmbH.

Modyfikacje techniczne i błędy zastrzeżone.

1.3 Informacje dla eksploatujących

Niniejsza instrukcja obsługi stanowi istotną część urządzenia MaxiFil Clean. Eksploatujący powinien zapewnić, aby z niniejszą instrukcją zapoznał się personel.

Eksploatujący powinien uzupełnić instrukcję obsługi o wskazówki eksploatacyjne wynikające z przepisów krajowych profilaktyki urazów i ochrony środowiska, łącznie z informacjami o obowiązkach nadzorowania i zgłaszania w celu uwzględnienia specyfik eksploatacyjnych, np.: pod względem organizacji pracy, metod pracy i zaangażowanego personelu. Oprócz instrukcji obsługi i wiążących przepisów profilaktyki urazów obowiązujących w kraju użytkownika i w miejscu użytkowania urządzenia należy też uwzględnić obowiązujące przepisy techniczne dot. bezpiecznej i fachowej manipulacji z urządzeniem.

Eksploatujący nie może bez uprzedniej zgody spółki KEMPER GmbH wykonywać żadnych modyfikacji urządzenia MaxiFil Clean, przybudów i przebudów, które mogłyby wpłynąć na jego bezpieczeństwo! Zastosowane części zamienne muszą być zgodne z określonymi wymaganiami technicznymi firmy KEMPER GmbH. Gwarantujemy to zawsze wyłącznie przy użyciu oryginalnych części zamiennych!

Obsługiwać, konserwować, naprawiać i transportować urządzenie MaxiFil Clean mogą wyłącznie przeszkoleni i pouczeni pracownicy. Należy w wyraźny sposób określić kompetencje personelu w zakresie obsługi, konserwacji, naprawy i transportu.

Modyfikacje techniczne i błędy zastrzeżone.

2 Bezpieczeństwo

2.1 Informacje ogólne

Urządzenie MaxiFil Clean zostało skonstruowane zgodnie z aktualnym stanem wiedzy technicznej i dopuszczanymi zasadami bezpieczeństwa. W trakcie eksploatacji urządzenia MaxiFil Clean mogą wystąpić zagrożenia dla obsługi, lub może dojść do uszkodzenia urządzenia MaxiFil Clean czy powstania innych szkód majątkowych, w przypadku, gdy:

- będzie obsługiwane przez nieprzeszkolony i niepouczony personel,
- używane niezgodnie z przeznaczeniem i/lub
- niefachowo konserwowane.

2.2 Informacje dot. znaków bezpieczeństwa i piktogramów

RYZYKO NIEBEZPIECZEŃSTWA

Jest to ostrzeżenie przed bezpośrednio grożącą niebezpieczną sytuacją z nieodwracalnym następstwem bardzo ciężkich urazów lub śmierci, o ile oznakowane zalecenie nie będzie dokładnie przestrzegane.

OSTRZEŻENIE

Zwraca uwagę na możliwe niebezpieczeństwo, które może spowodować bardzo ciężkie obrażenia osób lub śmierć, w przypadku ścisłego nieprzestrzegania oznaczonej wskazówki.

UWAGA

Jest to ostrzeżenie przed potencjalnie niebezpieczną sytuacją z nieodwracalnym następstwem średnio ciężkich lub lekkich urazów lub szkód materialnych, o ile oznakowane zalecenie nie będzie dokładnie przestrzegane.

INFORMACJA

Zwraca uwagę na użyteczne informacje dot. bezpiecznej i fachowej manipulacji.

- Kropka grubą czcionką oznacza czynności robocze i/lub kroki obsługi. Kroki te należy wykonać w kolejności z góry na dół.

- Poziomym podkreśleniem oznaczane są wykazy.

Modyfikacje techniczne i błędy zastrzeżone.

2.3 Oznaczenia i tabliczki, które powinien zainstalować eksploatujący

Eksploatujący powinien umieścić na urządzeniu MaxiFil Clean lub w jego otoczeniu ewentualnie inne oznakowania i tabliczki.

Mogą się one odnosić np. do instrukcji stosowania środków ochrony indywidualnej.

2.4 Instrukcje bezpieczeństwa dla obsługi

Urządzenie MaxiFil Clean nadaje się do eksploatacji wyłącznie w bezusterkowym stanie technicznym, zgodnym z jego przeznaczeniem, przy zachowaniu bezpieczeństwa i uwzględnieniu wszystkich niebezpieczeństw oraz niniejszej instrukcji obsługi! Wszelkie usterki, przede wszystkim zagrażające bezpieczeństwu, powinny zostać bezzwłocznie usunięte!

Każda osoba, upoważniona do uruchomienia, obsługi lub konserwacji urządzenia powinna się zapoznać szczegółowo z niniejszą instrukcją i zrozumieć jej treść, – przede wszystkim akapit 2 Bezpieczeństwo. Podczas pracy jest już na to za późno. Przede wszystkim dotyczy to personelu, który z urządzeniem MaxiFil Clean pracuje jedynie okazjonalnie.

Instrukcja obsługi powinna być zawsze dostępna w pobliżu urządzenia MaxiFil Clean.

Za szkody i wypadki powstałe w wyniku nieprzestrzegania niniejszej instrukcji nie ponosimy odpowiedzialności.

Należy przestrzegać odpowiednich przepisów profilaktyki wypadkowej, oraz pozostałych ogólnie akceptowanych zasad bezpieczeństwa i zasad z dziedziny medycyny pracy.

Należy wyraźnie określić kompetencje dot. różnych czynności w ramach konserwacji i napraw oraz ich przestrzegać. Jedynie w ten sposób można uniknąć uchybień – przede wszystkim w sytuacjach niebezpiecznych.

Eksploatujący powinien zobligować personel obsługi i konserwacji do stosowania środków ochrony indywidualnej. To jest przede wszystkim bezpieczne obuwie, rękawice i okulary ochronne.

Personel nie powinien nosić rozpuszczonych włosów, luźnych ubrań lub biżuterii! Występuje ryzyko pochwycenia przez urządzenie lub wciągnięcia, albo porwania osób przez wirujące części urządzenia!

W przypadku wystąpienia ważnych ze względu bezpieczeństwa zmian urządzenia MaxiFil Clean należy natychmiast zatrzymać i zabezpieczyć odciąg oraz zgłosić wydarzenie odpowiedzialnemu stanowisku/osobie!

Pracę z urządzeniem MaxiFil Clean może wykonywać wyłącznie odpowiedzialny, przeszkolony personel. Należy przestrzegać minimalnej ustawowej granicy wiekowej!

Przeszkolony, przyuczany, instruowany personel czy też uczniowie mogą manipulować z urządzeniem MaxiFil Clean wyłącznie pod stałym nadzorem doświadczonej osoby!

Modyfikacje techniczne i błędy zastrzeżone.

2.5 Ostrzeżenia bezpieczeństwa i konserwacji oraz usuwania usterek na urządzeniu MaxiFil Clean

Prace przygotowawcze, konserwacyjne i naprawcze oraz wyszukiwanie błędów można prowadzić wyłącznie na odłączonym urządzeniu.

Rozluźnione podczas konserwacji i napraw połączenia śrubowe zawsze należy dokręcić! Jeśli zostało to zalecone, do dokręcania należy skorzystać z klucza dynamometrycznego.

Na początku prac konserwacyjnych/naprawy/pielęgnacji należy wyczyścić przede wszystkim przyłączki i łącza śrubowe.

Przestrzegać przepisowych lub podanych w instrukcji obsługi kontroli/testów okresowych.

Przed demontażem zaznaczyć wzajemne położenie części!

2.6 Informacja o nadzwyczajnych rodzajach niebezpieczeństwa

Instalacja elektryczna

Prace na wyposażeniu elektrycznym jednostki filtracyjnej może wykonywać jedynie elektryk posiadający odpowiednie kwalifikacje lub przeszkolony personel pod kierownictwem i nadzorem wykwalifikowanego elektryka zgodnie z przepisami elektrotechnicznymi!

Przed otwarciem urządzenia wyciągnij wtyczkę z sieci elektrycznej, aby nie doszło do ponownego niezamierzonego włączenia urządzenia.

W przypadku awarii zasilania energią elektryczną natychmiast wyłącz jednostkę filtrowentylacyjną za pomocą przycisku Wyłącz/Włącz i wyciągnij wtyczkę z sieci!

Używaj jedynie oryginalnych bezpieczników z przepisowymi wartościami prądu!

Części elektryczne, które mają zostać poddane przeglądowi, konserwacji lub naprawie nie mogą znajdować się pod napięciem. Środki użyte do odłączenia urządzenia z sieci powinny zostać zabezpieczone przeciwko nieumyślnemu lub samoczynnemu ponownemu włączeniu. W przypadku części elektrycznych odłączonych z sieci najpierw sprawdź, czy nie znajdują się one pod napięciem a potem odizoluj je od pozostałych przyległych części pod napięciem. Podczas napraw należy dbać o to, aby nie zostały zmienione charakterystyki konstrukcji, które mogłyby obniżyć bezpieczeństwo urządzenia.
Kontroluj regularnie, czy kable nie są uszkodzone, ewentualnie je wymień.

Hałas

Odpowiedni poziom ciśnienia akustycznego A urządzenia filtrowentylacyjnego wynosi LpA ≤ 72 dB(A). Wraz z innymi maszynami i/lub zgodnie z lokalnymi warunkami poziom ciśnienia akustycznego w miejscu użycia urządzenia filtrowentylacyjnego może być wyższy. W takim wypadku użytkownik urządzenia powinien wyposażyć personel obsługi w odpowiednie środki ochrony przy pracy.

Modyfikacje techniczne i błędy zastrzeżone.

3 Opis produktu

MaxiFil Clean to kompaktowe urządzenie przeznaczone do filtrowania dymów spawalniczych, przy pomocy którego powstające podczas spawania dymy, są odciągane w pobliżu miejsca powstania i separowane na stopniu oczyszczania powyżej 99,9%. W tym celu MaxiFil Clean jest wyposażony w elastyczne ramię obciągowe, którego dysza odciągowa jest elastyczna i trzyma w każdym położeniu w wysuniętym stanie. Odessane powietrze zostanie wyczyszczone w procesie dwustopniowej filtracji (poprzedzony separator rotacyjny oraz bateria filtrująca) i ponownie przywrócone do pomieszczenia roboczego. Cząsteczki oddzielone przez baterię filtrującą są wyczyszczone za pomocą automatycznie aktywowanych impulsów sprężonego powietrza i wraz z cząsteczkami oddzielonymi przez poprzedzony separator rotacyjny zostają zebrane za pomocą automatycznego systemu podnoszącego w zbiorniku do likwidacji.

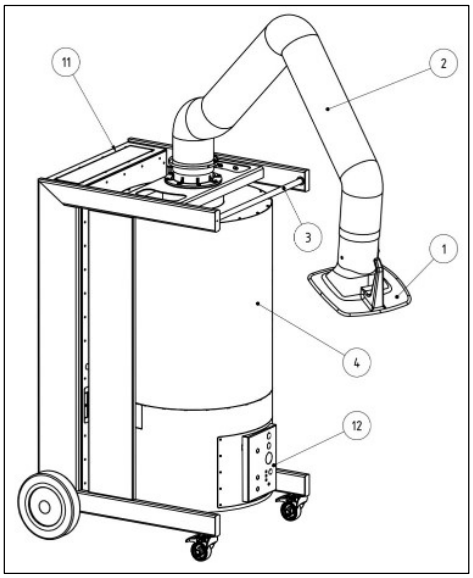

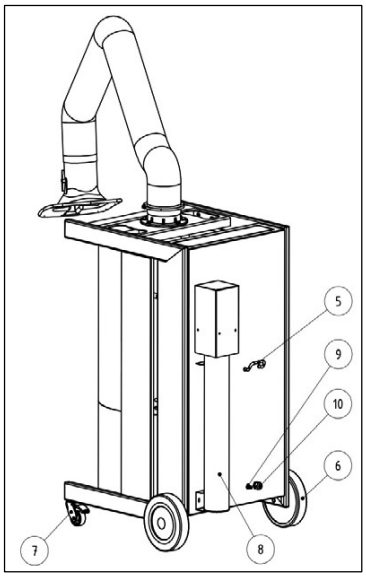

Poz.	Oznaczenie	Poz.	Oznaczenie
1	Dysza odciągowa	7	Kółko sterowania z hamulcem
2	Ramię odsysające / konstrukcja nośna	8	Pojemnik zbiorczy pyłu
3	Uchwyt	9	Przyłącze sprężonego powietrza
4	Jednostka filtrująca	10	Kabel sieciowy
5	Uchwyt kabla	11	Otwór wydmuchujący
6	Tylne koło	12	Pulpit sterowniczy

Modyfikacje techniczne i błędy zastrzeżone.

3.1 Cechy wyróżniające różne warianty urządzenia

MaxiFil jest produkowany w dwóch wersjach.

- MaxiFil Clean IFA
- MaxiFil Clean

Standardowa wersja urządzenia MaxiFil została przetestowana przez IFA. Oznacza to, że urządzenie MaxiFil Clean jest zgodne z wymogami IFA (Institut für Arbeitsschutz der Deutschen Gesetzlichen Unfallversicherung - Instytut Bezpieczeństwa Pracy niemieckiego ustawowego ubezpieczenia wypadkowego) i spełnia dokumenty testowe.

Dla uproszczenia w niniejszej instrukcji jest użyte oznaczenie za pomocą logo IFA z ostrzeżeniem.

Logo IFA z ostrzeżeniem oznacza ważne ostrzeżenia oraz informacje dotyczące urządzenia MaxiFil Clean IFA.

Oznaczenie urządzenia	**Znaczenie / wyjaśnienie**	Logo z ostrzeżeniem
MaxiFil Clean IFA	Kontrolowany wzór konstrukcyjny jest zgodny z wymaganiami i dokumentami testowymi IFA.	IFA
MaxiFil Clean		

MaxiFil Clean IFA jest oznakowany na maszynie znakiem DGUV-Test oraz oznakowaniem W3 (oznaczenie klasy dymu spawalniczego) w postaci naklejki.

Umieszczenie tej naklejki znajduje się w punkcie 3.4. (Oznaczenia i tabliczki na urządzeniu MaxiFil Clean)

Dokładny wariant urządzenia można zidentyfikować za pomocą tej naklejki oraz oznakowania „IFA“ na tabliczce znamionowej.

Modyfikacje techniczne i błędy zastrzeżone.

3.2 Stosowanie zgodne z przeznaczeniem

Urządzenie MaxiFil Clean zostało skonstruowane do odciągania dymów spawalniczych powstających podczas spawania łukiem elektrycznym w miejscu ich powstawania oraz ich filtrowania. Urządzenie można z reguły zastosować we wszystkich procesach roboczych, w których wydzielają się dymy spawalnicze. Należy jednak koniecznie uważać, aby do jednostki filtra nie został zassany "deszcz iskier" np. z procesu szlifowania.
Dymy spawalnicze wydzielane podczas pracy są separowane przez dyszę odciągową. Z odciągniętym powietrzem trafiają następnie do jednostki filtrowentylacyjnej. W niej są najpierw prowadzone przez dwustopniowy proces filtracji składający się z poprzedzonego separatora rotacyjnego i baterii filtrującej, gdzie jest separowanych ponad 99,9% delikatnych cząsteczek dymu, które mogłyby trafić do płuc. Oczyszczone w ten sposób powietrze jest zasysane do wentylatora i z powrotem doprowadzane na stanowisko pracy.

Przy odsysaniu dymu spawalniczego zawierającego rakotwórcze składniki, z czym należy liczyć się podczas spawania stali stopowych (np. stal szlachetna), wolno korzystać wyłącznie, zgodnie z urzędowymi przepisami, z przebadanych i dopuszczonych do tego celu urządzeń pracujących w tak zwanym trybie powietrza obiegowego.

INFORMACJA

IFA

To urządzenie filtrujące dopuszczone jest wyłącznie do odsysania dymów spawalniczych powstających podczas spawania niskostopowych i wysokostopowych stali i spełnia wymagania klasy separacji dymu spawalniczego W3, zgodnie z DIN EN ISO 15012-1.
W przypadku odsysania dymu spawalniczego zawierającego rakotwórcze składniki (np. chromiany, tlenki niklu itd.) należy stosować się do wymagań przepisów TRGS 560 (przepisy techniczne dot. substancji niebezpiecznych) oraz TRGS 528 (prace spawalnicze).

W specyfikacjach technicznych są również podane wymiary i inne informacje o urządzeniu MaxiFil Clean, które należy uwzględnić.

INFORMACJA

Uwzględnić dane w akapicie 9.1 Specyfikacje techniczne.
Należy ich bezwzględnie przestrzegać.
Przez stosowanie zgodnie z przeznaczeniem rozumie się też przestrzeganie ostrzeżeń

- bezpieczeństwa,
- obsługi i sterowania,

Modyfikacje techniczne i błędy zastrzeżone.

– konserwacji i serwisu,

opisanych w niniejszej instrukcji obsługi.

Inne lub rozszerzone zastosowanie jest uważane za użytkowanie niezgodne z przeznaczeniem. Za powstałe w ten sposób szkody odpowiedzialność ponosi wyłącznie eksploatujący urządzenie MaxiFil Clean. To samo dotyczy też dokonywania samowolnych modyfikacji na MaxiFil Clean.

3.3 Racjonalnie przewidywalne niewłaściwe zastosowanie

Urządzenie MaxiFil Clean nie może być eksploatowane w gałęziach przemysłu, w których należy spełnić wymagania dot. ochrony przed zagrożeniem wybuchem. Urządzenie nie może być również stosowane:

– do procesów, które według powyższych danych nie są zgodne z przeznaczeniem oraz w których separowane powietrze:
  - zawiera płyny, które powodują zanieczyszczenia strumienia powietrza oparami z zawartością aerosoli i olejów;
  - zawiera łatwopalny pył i/lub substancje mogące tworzyć mieszanki wybuchowe lub/i atmosfery;
  - zawiera inny agresywny lub ścierający pył, który uszkadza urządzenie MaxiFil Clean i wstawione elementy filtracyjne;
  - zawiera organiczne, toksyczne substancje/składniki, wydzielające się podczas cięcia materiału.

- **Odpady**, takie jak na przykład element filtracyjny i odseparowane cząstki mogą zawierać substancje szkodliwe. Dlatego nie wolno ich likwidować na składowiskach odpadów z gospodarstw domowych – konieczna jest utylizacja ekologiczna.
- **Elementy filtrujące** - filtry innych producentów, nie będące częścią zamienną zatwierdzoną przez spółkę Kemper GmbH, nie mogą być używane ze względu na nieznany wpływ na efekt filtracji;
- **Stanowisko** w pomieszczeniu zewnętrznym, w którym jednostka filtrowentylacyjna jest wystawiona na działanie wpływów atmosferycznych - jednostka filtrowentylacyjna może być instalowana tylko w zamkniętych budynkach;
- **Urządzenie podnośnikowe**, jak np. wózki podnośnikowe, ręczne urządzenia podnośnikowe, które nie nadają się do transportu jednostki filtrowentylacyjnej, w trakcie wybierania należy koniecznie przestrzegać nośności maksymalnej.

W przypadku urządzenia MaxiFil Clean przy zastosowaniu zgodnym z przeznaczeniem nie są możliwe żadne dające się przewidzieć logicznie błędne zastosowania, które mogłyby wywołać niebezpieczne sytuacje powodujące uszczerbek na zdrowiu.

Modyfikacje techniczne i błędy zastrzeżone.

3.4 Oznaczenia i tabliczki na urządzeniu MaxiFil Clean

Rodzaj naklejki	**Znaczenie**	**Rozmieszczenie**	**Wskazówka**
Tabliczka znamionowa *1	z informacjami: – KEMPER GmbH Von-Siemens-Str. 20 DE-48691 Vreden – Typ MaxiFil Clean – Napięcie zasilające – Rok produkcji: 09/2014 – Nr urządzenia: 192341 – Masa: 206 kg	Tylna ściana urządzenia	IFA
Informacja	o – danych dot. potrzebnego ciśnienia podającego	Tylna ściana urządzenia	
	z – informacją o poprawnym kierunku obracania się wentylatora	Na górnej stronie wentylatora (widoczne jedynie przy zdemontowanej jednostce filtrowentylacyjnej)	
Ostrzeżenie	z – ostrzeżeniem przed niebezpiecznym nadciśnieniem	Tylna ściana urządzenia	
	z – ostrzeżeniem przed niebezpiecznym napięciem elektrycznym	Przednia ściana urządzenia na pulpicie sterowania	
Próba	z – naklejką próbną dla kolejnych terminów konserwacji	Lewa strona urządzenia	
Oznaczenie	z – podaniem informacji dot. klasy dymu spawalniczego W 3 wg EN ISO 15012-1	Strona czołowa urządzenia nad blendą obsługową	IFA
	z – podaniem testu DGUV i numerem badania IFA	Strona czołowa urządzenia na blendzie obsługowej	IFA

*1 Przykład informacji na tabliczce znamionowej.

Modyfikacje techniczne i błędy zastrzeżone.

3.5 Ryzyko rezydualne

Nawet przy przestrzeganiu wszystkich zasad bezpieczeństwa podczas pracy urządzenia MaxiFil Clean istnieje poniżej opisane ryzyko rezydualne.

Wszystkie osoby manipulujące z urządzeniem MaxiFil Clean powinny zapoznać się z ryzykiem rezydualnym i przestrzegać wskazówek mających na celu ograniczenie urazów czy szkód powstałych w wyniku ryzyk rezydualnych.

W trakcie prac regulacyjnych i przygotowawczych może zaistnieć potrzeba przeprowadzenia demontażu urządzeń zewnętrznych. W ten sposób powstają różne niebezpieczeństwa rezydualne i potencjalne niebezpieczeństwa, których obsługa musi mieć świadomość.

OSTRZEŻENIE

Możliwe poważne uszkodzenie układu oddechowego i dróg oddechowych - nosić ochronę dróg oddechowych. Np. KEMPER autoflow XP lub maskę respiracyjną z filtrem klasy FFP2 według EN 149.

Kontakt skóry z dymem spawalniczym itd. może prowadzić u osób nadwrażliwych do podrażnienia – należy stosować odzież ochronną.

Przed rozpoczęciem spawania zapewnij, aby ramię odsysające i dysza odciągowa były prawidłowo ustawione, aby urządzenie filtrowentylacyjne nie wykazywało widocznych uszkodzeń i nieszczelności, i aby było włączone!

Podczas wymiany zasobnika w celu likwidacji może nastąpić zetknięcie skóry z luźno przylegającym pyłem i może nastąpić wzniesienie się jego kłębu. Dlatego należy korzystać z ochrony dróg oddechowych i odzieży ochronnej.

Gniazda rozżarzonych węglików w urządzeniu filtrowentylacyjnym mogą wzniecić pożar z tlących się elementów i spowodować wydzielanie się szkodliwych/trujących oparów - wyłącz jednostkę filtrowentylacyjną, zamknij przepustnicę regulującą na ramieniu odciągowym i odstaw urządzenie pod kontrolą do ostygnięcia, ew. zapewnij gaszenie, zabezpiecz niebezpieczną strefę i natychmiast informuj odpowiednią osobę.

W razie nieszczelności urządzenia filtrowentylacyjnego do otaczającego środowiska może przedostać się pył. Natychmiast usunąć nieszczelności i wyczyścić skażone miejsce, używać środków ochrony dróg oddechowych i odzież roboczą.

Modyfikacje techniczne i błędy zastrzeżone.

4 Transport i magazynowanie

4.1 Transport

RYZYKO NIEBEZPIECZEŃSTWA

Podczas załadunku i transportu urządzenia MaxiFil Clean grozi niebezpieczne dla życia zmiażdżenie!
W przypadku niefachowego podnoszenia i transportu paleta z jednostką filtrowentylacyjną może się przewrócić i spaść!

- **Nigdy nie zatrzymuj się pod zawieszonymi ciężarami!**

Do transportu palety z jednostką filtrowentylacyjną jest odpowiedni wózek widłowy lub podnośnik.

INFORMACJA

- Unikać uderzeń w trakcie osadzania elementów urządzenia.
- Przestrzegać nośności maksymalnej środka transportu drogowego.

4.2 Magazynowanie

Urządzenie MaxiFil Clean powinno być przechowywane w oryginalnym opakowaniu w temperaturze otoczenia od -20°C do +55°C w suchym i czystym miejscu. Opakowania nie należy obciążać innymi przedmiotami.

Modyfikacje techniczne i błędy zastrzeżone.

5 Montaż

OSTRZEŻENIE

Ciężkie urazy podczas montażu ramienia odciągowego w wyniku sprężenia zastosowanych uzwojonych sprężyn. W przypadku niefachowej manipulacji może dojść do nieoczekiwanego ruchu konstrukcji nośnej a co za tym idzie ciężkiego urazu w obszarze twarzy lub przytrzaśnięcia palców!

INFORMACJA

Eksploatujący urządzenie MaxiFil Clean może zlecić samodzielny montaż urządzenia MaxiFil Clean wyłącznie osobom, które są dobrze zapoznane z tą czynnością.

Do zamontowania urządzenia potrzebni są trzej pracownicy.

Należy koniecznie uważać na to, aby powrotne prowadzenie prądu spawania pomiędzy obrabianym przedmiotem a urządzeniem spawalniczym posiadało niewielki opór, i aby uniemożliwić połączenie pomiędzy obrabianym przedmiotem a urządzeniem filtrowentylacyjnym, aby ew. prąd spawalniczy nie mógł przepływać z powrotem przez przewód ochronny urządzenia filtrowentylacyjnego do urządzenia spawalniczego.

Modyfikacje techniczne i błędy zastrzeżone.

5.1 Wypakowanie i montaż kółek

- Otwórz opakowanie i wyjmij wszystkie profile do ochrony krawędzi.
- Odbierz komplet kół (6430007) znajdujących się na tylnej stronie.
- Lekko podnieś opakowanie w górę.
- Urządzenie MaxiFil Clean stoi na dnie z kartonu i jest przyśrubowane do palety przy pomocy dwóch metalowych kątowników. Rozciąć nożem rogi dna z kartonu, aby można było opuścić boki. Aby w całości zdemontować zabezpieczenia transportowe należy poluzować śruby z metalowych kątowników i usunąć obie większe śruby.
- Zestaw kół zawiera wszystkie koła łącznie z wszystkimi drobnymi elementami potrzebnymi do montażu oraz ilustrowanej instrukcji montażu kół.
- Podczas montażu kół należy postępować zgodnie z zaleceniami zawartymi w instrukcji obsługi.
- Teraz urządzenie MaxiFil Clean ostrożnie zdejmij z palety ruchem do tyłu.

5.2 Montaż ramienia odciągowego

Ramię odciągowe składa się z trzech głównych elementów – głowicy obrotowej, konstrukcji nośnej i dyszy odciągowej. Części te są zapakowane pojedynczo w kartonach.

Do kartonu z nośną konstrukcją została dołączona instrukcja montażu i regulacji ramienia odciągowego. Przestrzegaj instrukcji montażu ramienia odsysającego na ruchomym urządzeniu.

Modyfikacje techniczne i błędy zastrzeżone.

6 Zastosowanie

Każda osoba, obsługująca urządzenie MaxiFil Clean, naprawiająca lub wykonująca konserwację powinna się zapoznać szczegółowo z niniejszą instrukcją i zrozumieć jej treść.

6.1 Kwalifikacje personelu obsługi

Użytkownik urządzenia MaxiFil Clean może zlecić samodzielną obsługę urządzenia wyłącznie osobom, które są dobrze obeznane z tą czynnością.

Obejmuje to również przeszkolenie konkretnych osób do danej czynności i zapoznanie się z niniejszą instrukcją obsługi, ewentualnie z innymi ważnymi wskazówkami roboczymi.

Urządzenie MaxiFil Clean może obsługiwać jedynie przeszkolony i pouczony personel. Jedynie w ten sposób można bezpiecznie obsługiwać urządzenie z uwzględnieniem grożących ryzyk.

Modyfikacje techniczne i błędy zastrzeżone.

6.2 Elementy sterowania

Z przodu urządzenia MaxiFil Clean znajdują się elementy obsługi i przyłącza:

- **Przycisk urządzenia (poz. 1)**

  Ten przycisk służy do włączania i wyłączania urządzenia. Świecąca się zielona obwódka wyłącznika oznacza bezawaryjną pracę urządzenia, lub jego zdolność do pracy z czujnikiem Start/Stop.
  Przy wystąpieniu usterki, lub błędu zielona kontrolka zgaśnie.
  Urządzenie wyłączy się automatycznie.

- **Kontrolka sygnalizacyjna (poz. 2)**

  Żółta kontrolka sygnalizacyjna informuje o usterce, lub błędzie urządzenia. Błędy te są przedstawione optycznie różnymi kodami migania.

  Kontrolka sygnalizacyjna miga równomiernie w regularnych odstępach czasu:
  - Należy wykonać serwis urządzenia, poinformuj serwis firmy KEMPER.

  Kontrolka sygnalizacyjna miga 2x w krótkich i regularnych odstępach czasu:
  - Uaktywnił się przekaźnik ochronny silnika, poinformuj serwis firmy KEMPER.

  Kontrolka sygnalizacyjna miga 3x w krótkich i regularnych odstępach czasu:

  - Niewłaściwe pole wirowe, wentylator obraca się w złym kierunku. Aby zmienić tę sytuację, elektryk powinien zamienić w konektorze CEE dwie fazy.

  Kontrolka sygnalizacyjna miga 4x w krótkich i regularnych odstępach czasu:

  - Brakujące, ew. niedostateczne zasilanie sprężonym powietrzem Podłącz MaxiFil Clean do sieci sprężonego powietrza w miejscu instalacji. Potrzebne sprężone powietrze 5 - 6 bar, czyste, suche i bez oleju.

  Kontrolka sygnalizacyjna miga 5x w krótkich i regularnych odstępach czasu:

  - Brak zbiornika zbiorczego lub jest napełniony pyłem.

- **Ustawiany regulator na czas dobiegu w trybie pracy Start/Stop (poz. 3)**

  Podczas włączenia czujnika Start/Stop (wyposażenie opcjonalne) można ustawić czas dobiegu odciągu po zakończeniu procesu spawania w granicach od 5 do 60 sekund.

Modyfikacje techniczne i błędy zastrzeżone.

- **Gniazdko serwisowe (poz. 4)**

  Przyłącze dla firmy serwisowej KEMPER. Przez ten interfejs serwis firmy KEMPER może przeprowadzać ustawienia na urządzeniu.

- **Brzęczyk (poz. 5)**

  Bezpieczne wychwycenie dymów spawalniczych jest możliwe tylko pod warunkiem wystarczającej mocy ssącej. W chwili, gdy moc spadnie poniżej minimum, zabrzmi dźwięk brzęczka i w regularnych odstępach zacznie migać żółta kontrolka sygnalizacyjna.

  To samo wystąpi, jeśli klapa regulująca w dyszy odciągowej jest zbyt szczelnie zamknięta, co również w znaczącym stopniu obniża moc ssącą. Ten stan można skorygować otwierając klapę regulującą.

- **Otwór do pomiaru ciśnienia (poz. 6)**

  Przyłącze dla firmy serwisowej KEMPER. Przez to przyłącze serwis firmy KEMPER może mierzyć ciśnienie.

- **Włącznik ciśnieniowy (poz. 7 i 8)**

  Przeznaczony wyłącznie dla serwisu firmy KEMPER.

- **Gniazdko dla czujnika Start/Stop (poz. 9)**

  Tutaj można przyłączyć czujnik Start/Stop jako opcjonalne wyposażenie. Skorzystanie z tej opcji umożliwia pracę urządzenia MaxiFil Clean tylko w wymaganym czasie procesu spawania (jarzenia łuku spawalniczego) i ustawionego czasu dobiegu. Urządzenie MaxiFil Clean automatycznie rozpoznaje obecność czujnika Start/Stop.

INFORMACJA

Przy pierwszym podłączeniu urządzenia MaxiFil Clean do napięcia rozpocznie się sam test, podczas którego na krótko zabrzmi brzęczyk i rozświecą się kontrolki sygnalizacyjne. Użytkownik powinien przeprowadzać test w regularnych odstępach czasu (raz w tygodniu) wyjmując i ponownie wtykając wtyczkę do gniazdka zasilającego. W przypadku, gdy brzęczyk i kontrolka się nie włączą, urządzenie MaxiFil Clean powinien skontrolować serwis firmy KEMPER.

Modyfikacje techniczne i błędy zastrzeżone.

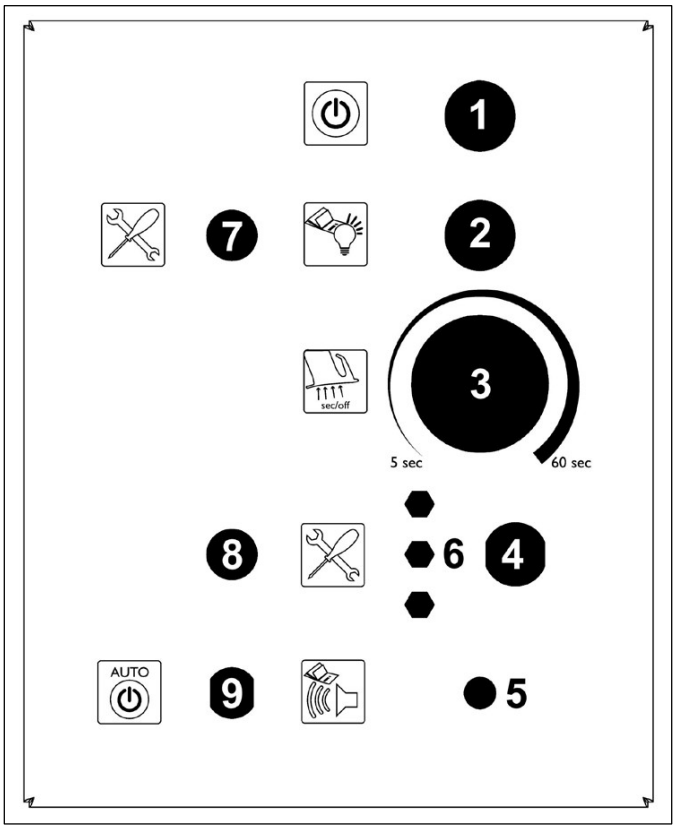

Poz.	Oznaczenie
1	Przycisk urządzenia z kontrolką roboczą
2	Kontrolka sygnalizacyjna
3	Ustawiany regulator na czas dobiegu w trybie pracy Start/Stop
4	Przyłącze serwisowe (wyłącznie dla pracowników serwisowych)
5	Brzęczyk
6	Otwór do pomiaru ciśnienia (wyłącznie dla pracowników serwisowych)
7	Włącznik ciśnieniowy, wyczyszczenie (tylko dla pracowników serwisu)
8	Włącznik ciśnieniowy, minimalna objętość przepływu (tylko dla pracowników serwisu)
9	Gniazdko dla czujnika Start/Stop

Modyfikacje techniczne i błędy zastrzeżone.

6.3 Ustawienie pozycji dyszy odciągowej

Ramię odciągowe, lub dysza odciągowa zostały skonstruowane w taki sposób, aby można je było łatwo ustawiać ręcznie i odpowiednio przybliżyć. Dysza odciągowa jest automatycznie utrzymywana w ustawionej pozycji. Dysza odciągowa i ramię odciągowe są obrotowe o 360°, dzięki czemu można je ustawić w dowolnej pozycji. Aby właściwie odciągać dymy spawalnicze należy ustawić dyszę odciągową we właściwej pozycji. Właściwa pozycja jest zaprezentowana na poniższym rysunku.

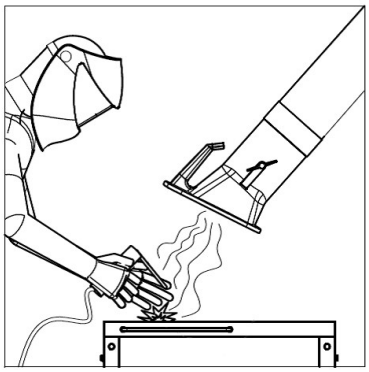

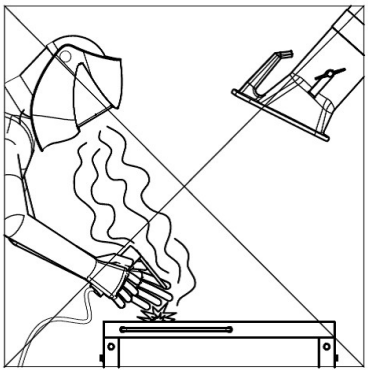

- Ustaw pozycję ramienia odciągowego w taki sposób, aby dysza odciągowa znajdowała się pod skosem ok. 25 cm nad miejscem spawania.
- Dyszę odciągową należy ustawić w taki sposób, aby uwzględniając uwarunkowany termicznie ruch dymów spawalniczych i zasięg ssania zagwarantowane zostało bezpieczne odprowadzenie wszystkich dymów spawalniczych.
- Dyszę odciągową należy zawsze odpowiednio przybliżyć do miejsca spawania.

OSTRZEŻENIE

W przypadku niewłaściwego umieszczenia dyszy odciągowej, lub zbyt małej mocy ssącej nie można zagwarantować wystarczającego odprowadzenia powietrza z zawartością niebezpiecznych substancji przez dyszę odciągową. Niebezpieczne substancje mogą trafić do dróg oddechowych użytkownika i spowodować uszkodzenie zdrowia!

6.4 Uruchomienie

- Połączyć urządzenie filtrujące z miejscowym zasilaniem napięciowym. „Stosować się do parametrów umieszczonych na tabliczce znamionowej”
- Połączyć urządzenie filtrujące z miejscowym zasilaniem sprężonego powietrza. Wymagane sprężone powietrze 5 - 6 bar, czyste, suche i niezaolejone, patrz też dane techniczne.

Modyfikacje techniczne i błędy zastrzeżone.

- Urządzenie włącz przy pomocy przycisku oznaczonego symbolami „0“ i „I“.
- Włączy się wentylator a zielona kontrolka wyłącznika urządzenia zasygnalizuje bezawaryjną pracę.
- Dyszę odciągową należy ustawić zawsze odpowiednio do fazy procesu roboczego.

7 Konserwacja techniczna

Wskazówki opisane w niniejszym rozdziale są zgodne z minimalnymi wymaganiami. W zależności od warunków eksploatacyjnych do utrzymania urządzenia MaxiFil Clean w optymalnym stanie mogą być konieczne dodatkowe wskazówki. Podane odstępy czasu dotyczą eksploatacji **jednozmianowej.**

Prace konserwacyjne i naprawcze opisane w tym rozdziale mogą wykonywać wyłącznie przeszkoleni pracownicy serwisowi eksploatującego.

- Zastosowane części zamienne muszą być zgodne z określonymi wymaganiami technicznymi firmy KEMPER GmbH. To jest całkowicie zapewnione w przypadku oryginalnych części zamiennych.

Należy zapewnić bezpieczną i ekologiczną likwidację substancji eksploatacyjnych i wymiennych elementów.

Przestrzegaj poniższej instrukcji bezpieczeństwa!

Modyfikacje techniczne i błędy zastrzeżone.

7.1 Pielęgnacja

Pielęgnacja urządzenia MaxiFil Clean w zasadzie ogranicza się do wyczyszczenia wszystkich powierzchni z kurzu i osadów oraz do kontroli wkładek filtracyjnych.

OSTRZEŻENIE

Kontakt skóry z dymem powstającym podczas cięcia itd., może u osób nadwrażliwych powodować podrażnienia!

Grozi poważne uszkodzenie narządów oddechowych i dróg oddechowych!

Aby wykluczyć jakikolwiek kontakt i wdychanie pyłu używaj odzieży roboczej, rękawic i aparatu oddechowego z wentylatorem np. KEMPER autoflowXP lub maskę oddechową z filtrem klasy FFP2 według EN 149.

W trakcie czyszczenia zapobiec wydostawaniu się niebezpiecznego pyłu, aby nie doszło do uszkodzenia zdrowia osób, którym, nie zlecono pracy.

INFORMACJA

Urządzenia MaxiFil Clean nie należy czyścić sprężonym powietrzem! Do otoczenia mogłyby się dostać cząsteczki pyłu i/lub zanieczyszczeń.

Odpowiednia pielęgnacja pomoże w utrzymaniu urządzenia MaxiFil Clean w dobrym stanie przez długie lata.

- Urządzenie MaxiFil Clean należy raz w miesiącu dokładnie wyczyścić.
- Podczas czyszczenia ramienia odciągowego należy usunąć również ew. nagromadzony kurz czy inne osady na kratce ochronnej (wyposażenie opcjonalne), lub wewnątrz dyszy odciągowej.
- Powierzchnie zewnętrzne urządzenia MaxiFil Clean można wyczyścić stosownym odkurzaczem przemysłowym do drobnych pyłów klasy H lub wilgotną ściereczką.
- Skontroluj przewód ramienia odciągowego, czy nie jest uszkodzony, np.: czy nie ma dziurek wypalonych iskrami lub przedartych miejsc.

Modyfikacje techniczne i błędy zastrzeżone.

Wymiana pojemnika zbiorczego pyłu:

Stan napełnienia pojemnika zbiorczego pyłu jest regularnie kontrolowany i w razie przekroczenia określonej wysokości napełnienia zostaje to oznajmione pięciokrotnym mignięciem kontrolki sygnalizacyjnej, ponadto w tym czasie MaxiFil Clean się wyłączy.

Informacja

Wraz z odpowiednią instytucją regionalną wyjaśnij wcześniej sposób specjalistycznej likwidacji pojemnika zbiorczego pyłu napełnionego pyłem pochodzącym ze spawania.

OSTRZEŻENIE

Zabrania się opróżnienia pojemnika zbiorczego pyłu. W tym wypadku doszłoby do nieuniknionego skażenia otoczenia unoszącymi się kłębami pyłu.

Używaj tylko oryginalnych pojemników zbiorczych pyłu, ponieważ tylko takie gwarantują fachowe zmagazynowanie zgromadzonego pyłu.

Kontakt skóry z dymem powstającym podczas cięcia itd., może u osób nadwrażliwych powodować podrażnienia!

Grozi poważne uszkodzenie narządów oddechowych i dróg oddechowych.

- Z tylnej strony MaxiFil Clean znajduje się zbiorczy pojemnik pyłu (poz. 2) oraz żółte zamknięcie zamykające (poz. 1).

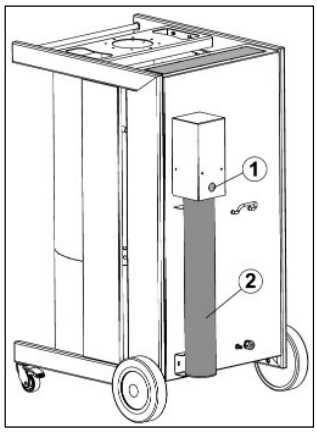

Modyfikacje techniczne i błędy zastrzeżone.

- Wyłącz MaxiFil Clean za pomocą przycisku wł./wył. oraz zasobnik zbiorczy pyłu (poz. 2) lekko podnieś około 5 cm z uchwytu magnetycznego (poz. 3).

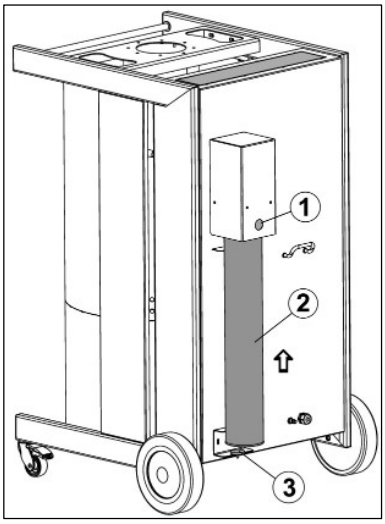

- Wyjmij zasobnik zbiorczy pyłu (poz. 2) skośnie w górę.

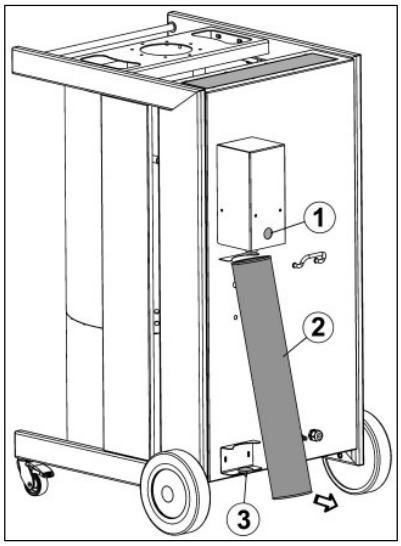

Modyfikacje techniczne i błędy zastrzeżone.

- Otwór po zasobniku zbiorczy, pyłu (poz. 2) zamknij żółtym zamknięciem zamykającym (poz. 1).

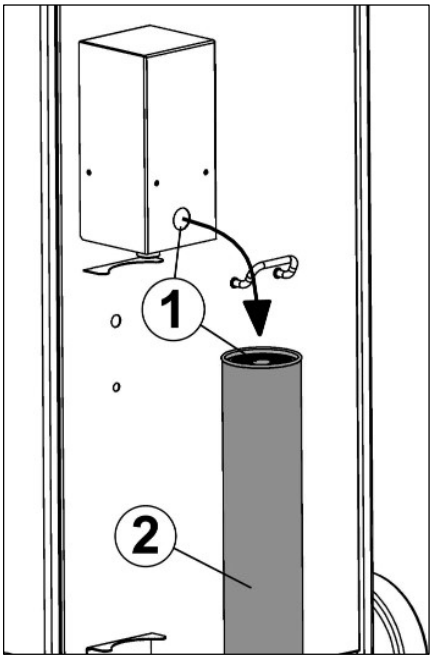

- Wyciągnij żółtą zatyczkę z otworu nowego pojemnika zbiorczego pyłu i wetknij ją w otwór znajdujący się na tylnej stronie MaxiFil Clean.

- Włożyć teraz nowy nabój na pył w odwrotnej kolejności do uchwytu MaxiFil Clean, przy nakładaniu na króciec wlewowy nabój (poz. 2) należy lekko obrócić, dzięki czemu uszczelka (poz. 1) równomiernie uszczelni miejsce na króćcu wlewowym.

- MaxiFil Clean ponownie włącz za pomocą przycisku Wł./Wył.

Informacja

Zapasowy pojemnik zbiorczy pyłu (komplet 4 szt.) ma numer zamówienia 119 0688

Aż do końca likwidacji pojemniki zbiorcze pyłu należy magazynować pionowo żółtym zamknięciem zamykającym w górę.

Modyfikacje techniczne i błędy zastrzeżone.

7.2 Konserwacja

Na bezpieczne działanie urządzenia MaxiFil Clean ma pozytywny wpływ regularna kontrola i konserwacja, którą należy wykonywać co najmniej raz na kwartał.

- Kontrola wzrokowa
- Ustawienie przegubów ramienia odciągowego. W celu dodatkowego ustawienia przegubów należy postępować zgodnie z instrukcją montażu i konserwacji, która została załączona do ramienia odciągowego.
- Wymiana silnika filtra ssącego:

INFORMACJA

Konieczne prace naprawcze mogą być wykonywane tylko przez firmę KEMPER lub placówkę specjalistyczną autoryzowaną przez spółkę KEMPER.

OSTRZEŻENIE

Kontakt skóry z dymem powstającym podczas cięcia itd., może u osób nadwrażliwych powodować podrażnienia!

Naprawę i konserwację urządzenia MaxiFil Clean może wykonywać wyłącznie przeszkolony, fachowy, autoryzowany personel przestrzegający ostrzeżeń bezpieczeństwa i ważnych przepisów profilaktyki wypadkowej!

Grozi poważne uszkodzenie narządów oddechowych i dróg oddechowych!

Aby wykluczyć jakikolwiek kontakt i wdychanie pyłu używaj odzieży roboczej, rękawic i aparatu oddechowego z wentylatorem np. KEMPER autoflowXP lub maskę oddechową z filtrem klasy FFP2 według EN 149.

Podczas napraw i konserwacji należy dbać o ograniczenie emisji niebezpiecznych pyłów, aby nie narażać zdrowia osób postronnych.

Modyfikacje techniczne i błędy zastrzeżone.

Wymiana filtra ssącego:

- Przygotuj plastikowy worek / worek na odpadki.
- MaxiFil Clean wyłącz przyciskiem wł./wył.
- Zabroń nieumyślnemu ponownemu włączeniu urządzenia wyjmując wtyczkę z gniazda wtyczkowego.
- Wyciągnij filtr ssący (poz. 15) w kierunku w przód z uchwytu filtra (poz. 16) i włóż go do worka na odpadki.
- Należy przy tym pamiętać, aby wzniecić jak najmniejszą ilość pyłu.
- Wsuń nowy filtr ssący (numer zamówienia 1090472) do uchwytu filtra (poz. 16).
- Włóż wtyczkę ponownie do gniazdka wtyczkowego i włącz MaxFil Clean. Powinna się zapalić zielona kontrolka przycisku wł./wył urządzenia i wskazać w ten sposób bezawaryjną eksploatację MaxiFil. Clean.

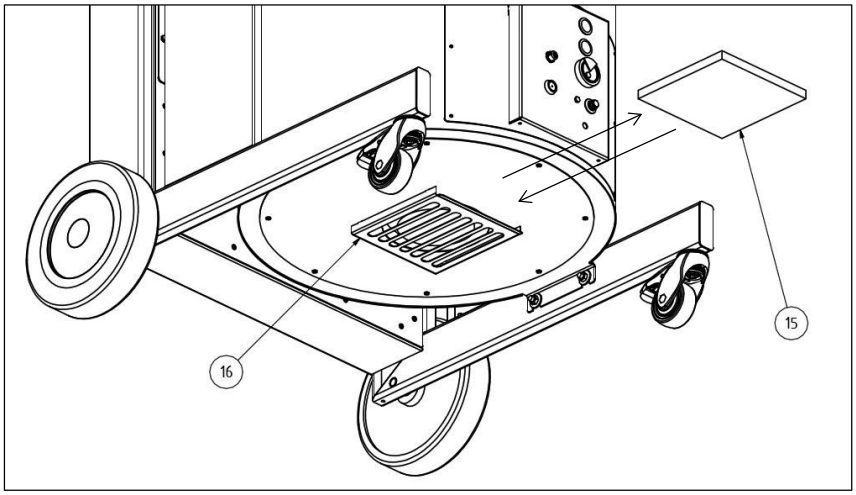

Modyfikacje techniczne i błędy zastrzeżone.

7.3 Usuwanie usterek

Usterka	Możliwa przyczyna	Środki naprawcze
Nie udaje się pochłonąć całego dymu.	Odległość dyszy odciągowej od miejsca spawania jest zbyt duża.	Przysuń bliżej dyszę odciągową.
	Otwór wydmuchiwania czystego powietrza jest zakryty.	Odkryj otwór wydmuchiwania czystego powietrza.
Zabrzmi brzęczyk	Moc ssąca jest zbyt mała, klapa dławiąca w dyszy odciągowej jest zamknięta.	Otwórz całą klapę dławiącą w dyszy odciągowej.
	Element filtra (109 0476) jest nasycony.	Wymień wkładkę filtracyjną. (Serwis KEMPER)
Od strony czystego powietrza uchodzi pył.	Element filtra (109 0476) jest uszkodzony.	Wymień wkładkę filtracyjną. (Serwis KEMPER)
Uaktywnił się przekaźnik ochronny silnika (F4).	Zapchany filtr ssący (zbyt wysoka temperatura silnika)	Pozostaw urządzenie do schłodzenia i/lub wymień filtr ssący.
Nie można uruchomić urządzenia.	Brak napięcia w sieci.	Wezwij elektryka.
	Osiągnięto maksymalne napełnienie zasobnika zbiorczego pyłu	Wymień pojemnik zbiorczy pyłu
	Czujnik Start/Stop jest podłączony, ale nie rozpoznaje prądu (na razie nie odbywa się spawanie).	Rozpocznij proces spawania.

Modyfikacje techniczne i błędy zastrzeżone.

7.4 Środki stosowane w stanach zagrożenia

W razie pożaru MaxiFil Clean mogą być przydatne następujące środki:

- Zgłoś pożar odpowiedniemu technikowi odpowiedzialnemu za bezpieczeństwo i stosuj się do jego wskazówek.
- Ew. informuj lokalną jednostkę straży pożarnej.
- W miarę możliwości, odłącz MaxiFIl Clean wyciągając wtyczkę z sieci lub przerwij w istniejącej lokalnej instalacji za pomocą odpowiednio przeszkolonego specjalisty (elektryk itp.) zasilanie MaxiFil Clean prądem elektrycznym.
- W zależności od możliwości odłącz MaxiFil Clean od zasilania sprężonym powietrzem i usuń ciśnienie sprężonego powietrza na zaworze odwadniającym.
- Ew. ugaś pożar za pomocą zwykłych gaśnic proszkowych.

Uwaga:

Nie otwieraj MaxiFil Clean, niebezpieczeństwo powstania płomieni! W razie pożaru niebezpieczne opary dymu mogą doprowadzić do uduszenia. W zależności od możliwości stosuj środki ochrony indywidualnej.

Modyfikacje techniczne i błędy zastrzeżone.

8 Likwidacja

OSTRZEŻENIE

Kontakt skóry z dymem powstającym podczas cięcia itd., może u osób nadwrażliwych powodować podrażnienia!

Demontaż urządzenia MaxiFil Clean może wykonywać wyłącznie przeszkolony, fachowy, autoryzowany personel przestrzegający ostrzeżeń bezpieczeństwa i ważnych przepisów profilaktyki wypadkowej!

Grozi poważne uszkodzenie narządów oddechowych i dróg oddechowych!

Aby zapobiec kontaktu z pyłem i jego wdychaniu należy stosować odzież ochronną, rękawice i ochronę dróg oddechowych z wentylatorem!

Podczas demontażu zapobiec wydostawaniu się niebezpiecznego pyłu, aby nie doszło do uszkodzenia zdrowia osób, którym, nie zlecono pracy.

UWAGA

Podczas wykonywania wszystkich czynności z urządzeniem MaxiFil Clean należy przestrzegać ustawowych obowiązków zapobiegania powstawaniu nadmiernej ilości odpadów oraz właściwego recyklingu/likwidacji!

8.1 Tworzywa sztuczne

Zużyte tworzywa sztuczne należy koniecznie w możliwie szerokim zakresie segregować.
Tworzywa sztuczne należy likwidować, przestrzegając ustawowych obowiązków.

8.2 Metale

Różne metale należy koniecznie rozsegregować i zlikwidować. Likwidację powinna wykonywać autoryzowana firma.

Modyfikacje techniczne i błędy zastrzeżone.

8.3 Ostateczne wycofanie z eksploatacji

Prace demontażowe należy wykonywać z maksymalną starannością, aby nie wzniecać kłębów pyłu unoszącego się z urządzenia MaxiFil Clean i aby nie narażać osób trzecich. Powierzchnia robocza powinna być wydzielona/oznaczona. Wzniecony pył należy jak najszybciej odkurzyć odkurzaczem do drobnych pyłów klasy H!

Przed rozpoczęciem demontażu należy usunąć element filtracyjny. Należy korzystać ze środków ochrony indywidualnej, takich jak np. odzież ochronna, rękawice, ochrona dróg oddechowych z wentylatorem, itd., aby zapobiec kontaktu z niebezpiecznym pyłem.

Po wykonaniu demontażu urządzenia MaxiFil Clean należy wyczyścić stanowisko pracy.

Przed rozpoczęciem demontażu z następną likwidacją należy koniecznie zatwierdzić z regionalną instytucją i objaśnić specjalistyczną likwidację części itd. skażonych dymem spawalniczym.

Modyfikacje techniczne i błędy zastrzeżone.

9 Załącznik

9.1 Deklaracja zgodności z przepisami WE zgodnie z załącznikiem II 1 A dyrektywy WE 2006/42/WE o urządzeniach maszynowych

Konstrukcja:	**ruchome urządzenie odsysające i filtrujące**
Oznaczenie/typ	**MaxiFil Clean IFA** **MaxiFil Clean**
Nr urządzenia:	**67 150**

zostało opracowane, skonstruowane i wyprodukowane zgodnie z dyrektywami UE.

2006/42/WE Urządzenia maszynowe
2004/108/WE Zgodność elektromagnetyczna
97/23/WE Urządzenia ciśnieniowe, art. 3, ust. 3

- Warunki bezpieczeństwa według **dyrektywy 2006/95/WE o niskim napięciu** zostały spełnione zgodnie z załącznikiem I, ust. 1.5.1 dyrektywy dla urządzeń maszynowych

na wyłączną odpowiedzialność

firmy **Kemper GmbH**
Von-Siemens-Str. 20, 48691 Vreden

Zastosowano następujące zharmonizowane normy:

EN ISO 12100 Bezpieczeństwo maszyn - Ogólne zasady projektowania - Ocena ryzyka i zmniejszanie ryzyka

EN ISO 13857 Bezpieczeństwo maszyn - Odległości bezpieczeństwa uniemożliwiające sięganie kończynami górnymi i dolnymi do stref niebezpiecznych

EN 349	Bezpieczeństwo - Minimalne odstępy zapobiegające zgnieceniu części ciała człowieka
EN ISO 4414	Napędy i sterowania pneumatyczne - Bezpieczeństwo
EN 61000-6-2	Kompatybilność elektromagnetyczna (EMC) - Wytrzymałość
EN 61000-6-4	Kompatybilność elektromagnetyczna (EMC) - Emisja
EN 60204 -1	Wyposażenie elektryczne maszyn - Bezpieczeństwo
EN 13849	Bezpieczeństwo systemów sterowania

Kompletna lista zastosowanych norm, dyrektyw i specyfikacji znajduje się u producenta. Istnieje odpowiednia instrukcja użycia urządzenia/maszyny.

Pełnomocnik do spraw dokumentacji: p. Könning

Vreden, 13.01.2015		Kierownik Działu Technicznego
Miejsce, data	Podpis	Dane dot. podpisanej osoby

Modyfikacje techniczne i błędy zastrzeżone.

9.2 Dane techniczne

Napięcie zasilające	patrz tabliczka znamionowa
Moc silnika	1,5 kW
Pobór mocy	patrz tabliczka znamionowa
Czas włączenia	100%
Stopień ochrony	IP 42
Klasa ISO	F
Dopuszczalna temperatura otoczenia	-10 / +40°C
Moc wentylatora, maks.	1 800 m³/h
Moc urządzenia, maks.	1 300 m³/h, bez ramienia odciągowego 1.100 m³/h, z ramieniem odciągowym
Podciśnienie, maks.	3 200 Pa
Powierzchnia filtrująca wkładu filtra (nr art.: 109 0476)	15 m^2
Minimalny strumień objętości (próg wyzwalający kontroli strumienia objętości)	750 m³/h
Ramię odciągowe	Średnica nominalna 150, długość 2 m długość 3m długość 4m
Klasa separacji dymu spawalniczego zgodna z EN ISO 15012-1	W3
Wymagane ciśnienie powietrza	5 – 6 bar, czyste, suche, bez oleju (jakość sprężonego powietrza, klasa 2:4:2 według ISO 8573-1)
Poziom ciśnienia akustycznego w odległości 1 m zgodna z normą DIN EN ISO 3744	72 dB(A)
Szerokość	807 mm
Głębokość	940 mm
Wysokość	1 350 mm
Masa	206 kg

Modyfikacje techniczne i błędy zastrzeżone.

9.3 Części zamienne i akcesoria

L. porz.	Oznaczenie	Nr produktu
1	Dysza odciągowa	79 103 00
2	Dysza odciągowa z kontrolkami LED i włącznikami	79 103 040
3	Przewód do ramienia odciągowego 2m Przewód do ramienia odciągowego 3m Przewód do ramienia odciągowego 4m	114 0002 114 0003 114 0004
4	Uruchomienie automatyczne i zatrzymanie	94 102 702
4	Pojemnik zbiorczy na pył, komplet 4 szt.	119 0688
5	Filtr ssący, komplet 10 szt.	109 0472

Modyfikacje techniczne i błędy zastrzeżone.

9.4 Rysunek konstrukcyjny MaxiFil Clean

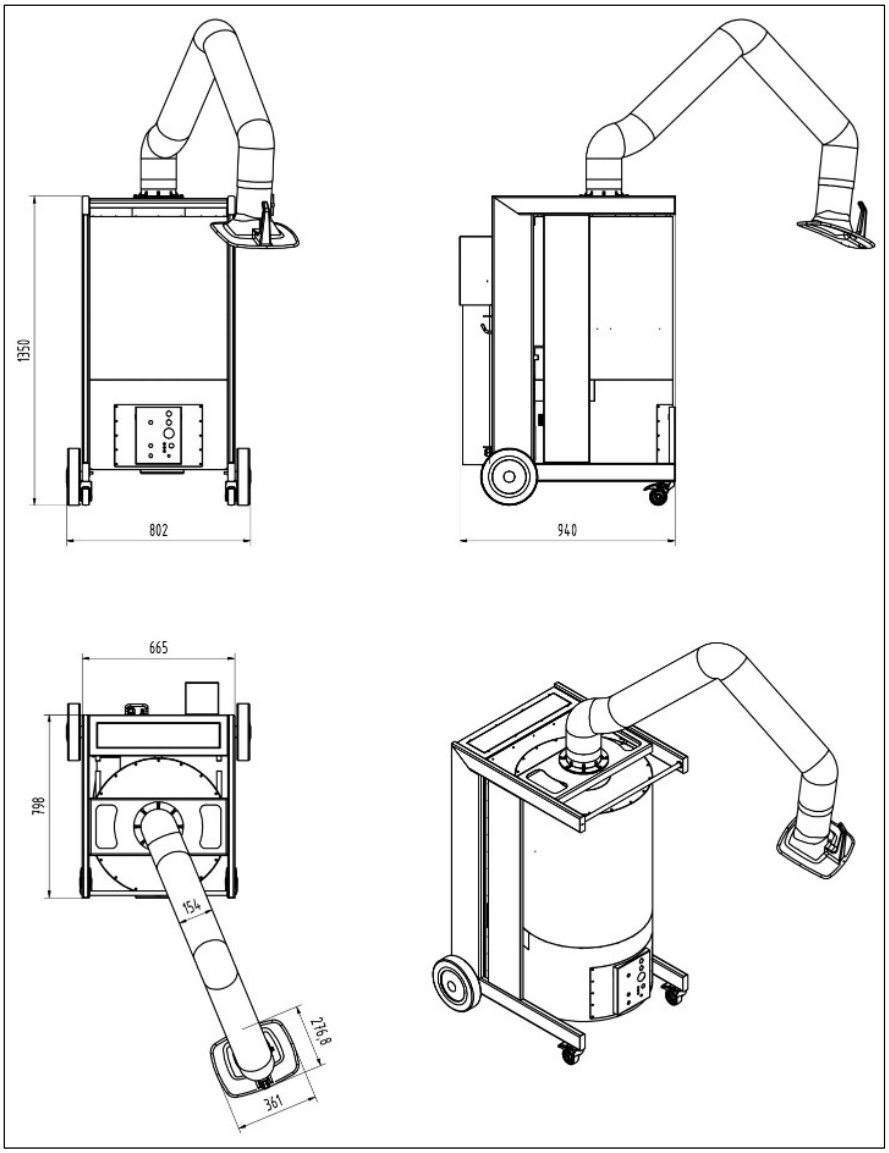

Modyfikacje techniczne i błędy zastrzeżone.